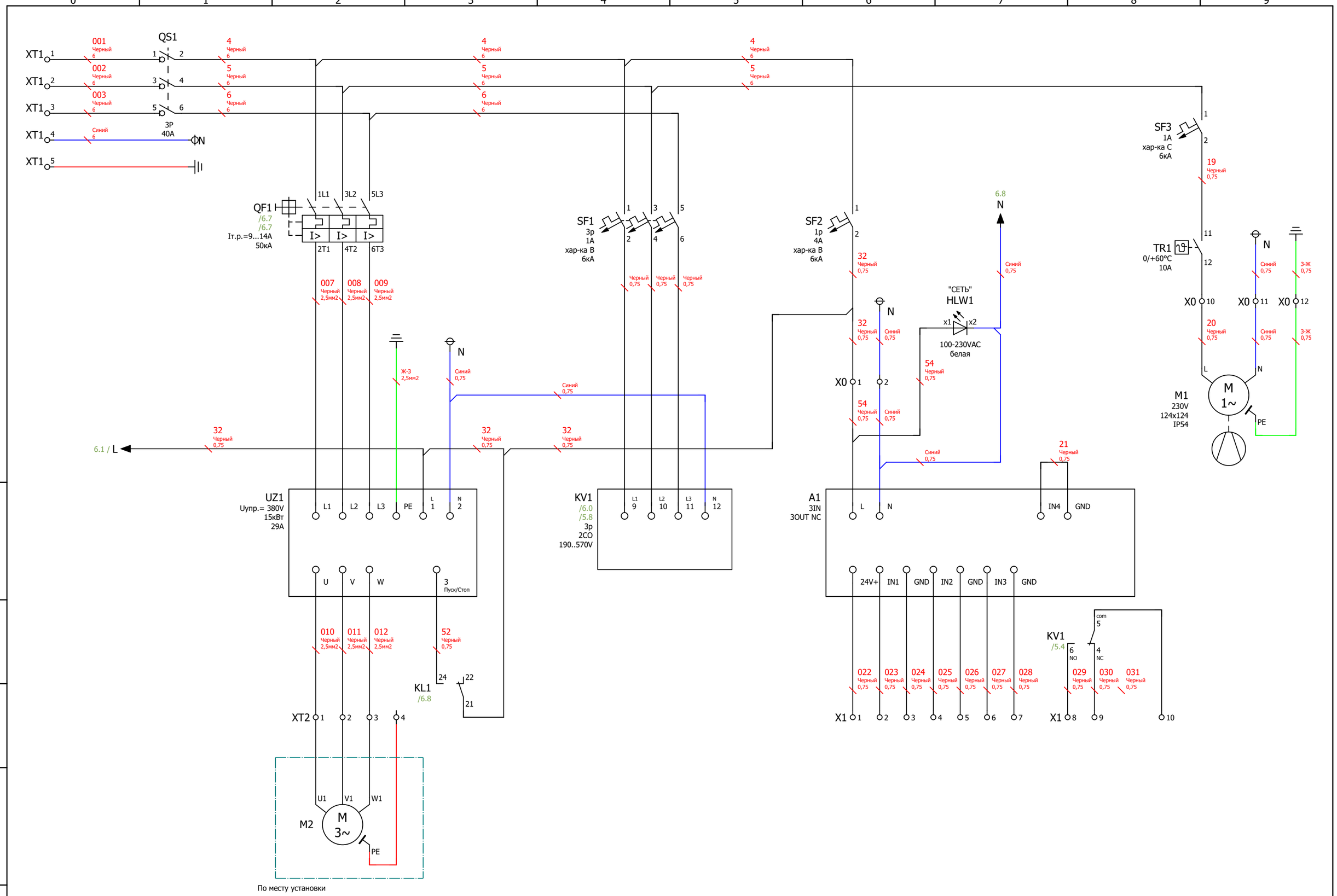

Изм.	Лист	№ докум	Подп	Дата

Лист

Подп. и дата

Инв. № дубл

Взам. инв. №

Подп. и дата

Инв. № подл

Копировал

Формат А3

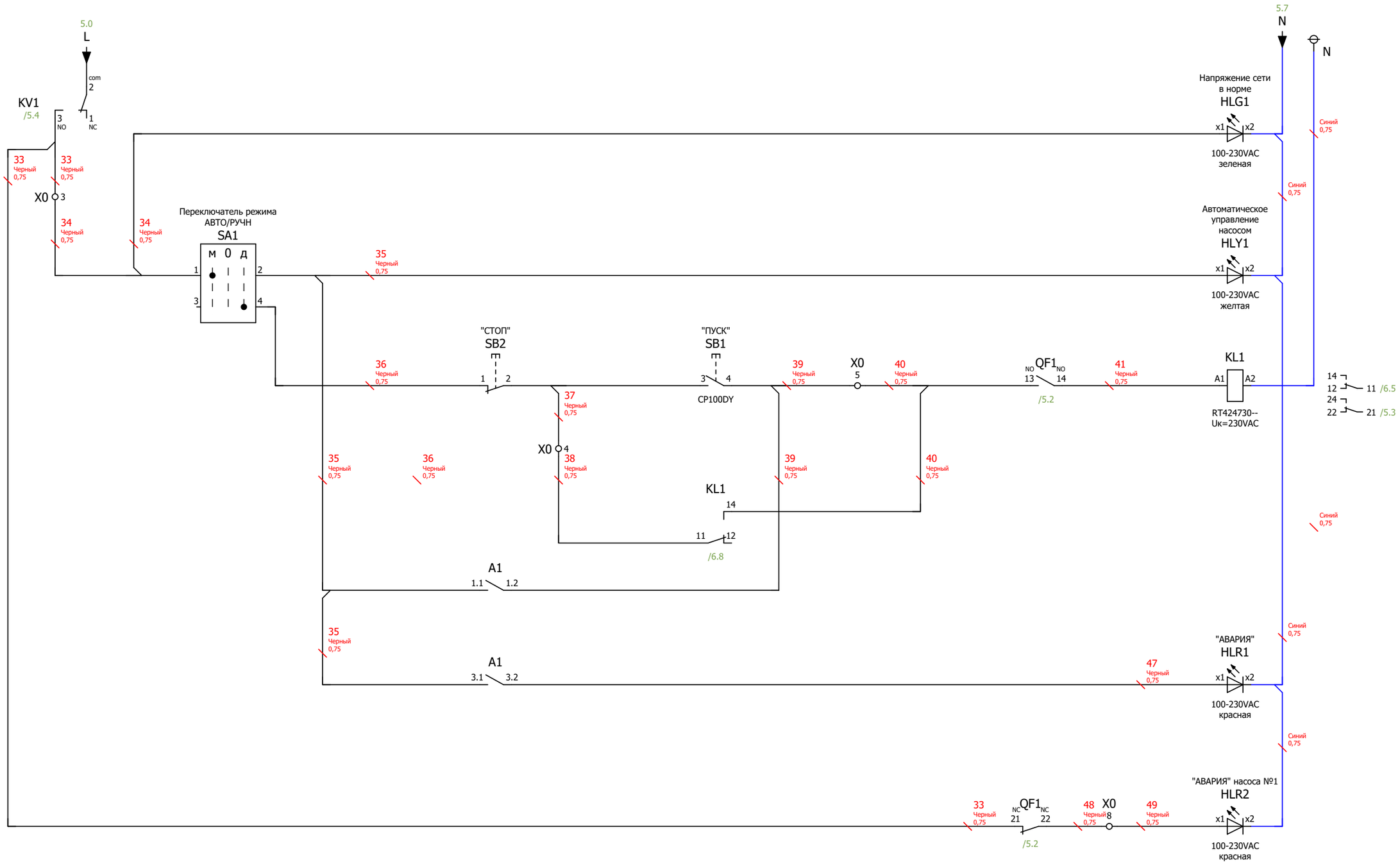

Изм.	Лист	№ докум	Подп	Дата

Лист

Подп. и дата

Инв. № дубл

Взам. инв. №

Подп. и дата

Инв. № подл

Копировал

Формат А3